Heimkino tauglich

WS S 4-Format-Wave

M | 16:10 | 16:9 | 1,85:1 | 21:9 | BE | BL

Multiformat-Leinwand mit Seilspanntechnik
zur besseren Planlage der Hauptleinwand,
somit ideal für das perfekte Home Cinema.
Ab sofort mit weißem Fallstab!

Mit dieser Multiformat-Motorleinwand lassen sich per Knopfdruck verschiedene Leinwandformate abrufen.

Die Formate 16:10, 16:9, 1,85:1 und 2,35:1 sind bereits vorprogrammiert, insgesamt können 7 verschiedene Formate gespeichert werden. Dabei verschieben sich die Hauptleinwand und die Maskierungsleinwand zueinander. Das optische Zentrum bleibt bei allen Formaten gleich, womit keine Änderungen an der Projektionsachse notwendig sind. Das Projektionstuch auf Vinylbasis ist schwer entflammbar nach M1.

Leinwand- und Maskierungstuch sind platzsparend
In einem formschönen Doppelgehäuse,
Versetzt übereinander untergebracht.
Variable Befestigungspunkte. Hochwertige Silence-Motoren und externes Steuerinterface von Somfy.
Frei programmierbar und über RS 485 steuerbar.
Stromanschluß auf der rechten Seite.

Lieferumfang: Wand- bzw. Deckenhalter,
IR-Fernbedienung

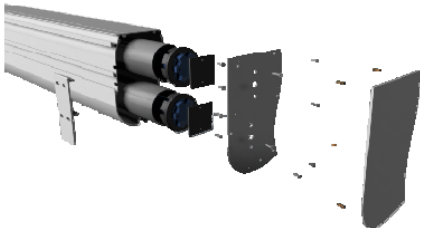

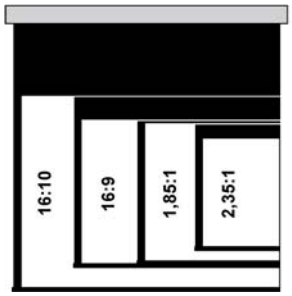

Art. Nr.	Bezeichnung	Gewicht
17291	WS S 4 Format-Wave 203cm HomeVision BE/BL 1,0 Gain	41 kg
17292	WS S 4 Format-Wave 224cm HomeVision BE/BL 1,0 Gain	42 kg
17293	WS S 4 Format-Wave 244cm HomeVision BE/BL 1,0 Gain	44 kg
17294	WS S 4 Format-Wave 264cm HomeVision BE/BL 1,0 Gain	47 kg
17295	WS S 4 Format-Wave 284cm HomeVision BE/BL 1,0 Gain	49 kg
17296	WS S 4 Format-Wave 305cm HomeVision BE/BL 1,0 Gain	52 kg

Technische Änderungen, Irrtümer und Druckfehler vorbehalten.

Technische Daten

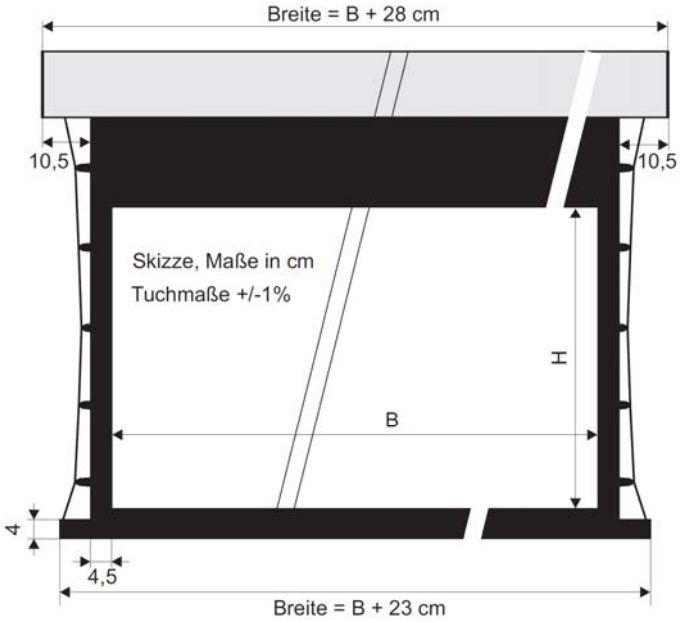

Rand unten 5 cm

Abmessungen Steuerinterface
HxBxT 4,0 x 13,5 x 8,8 cm

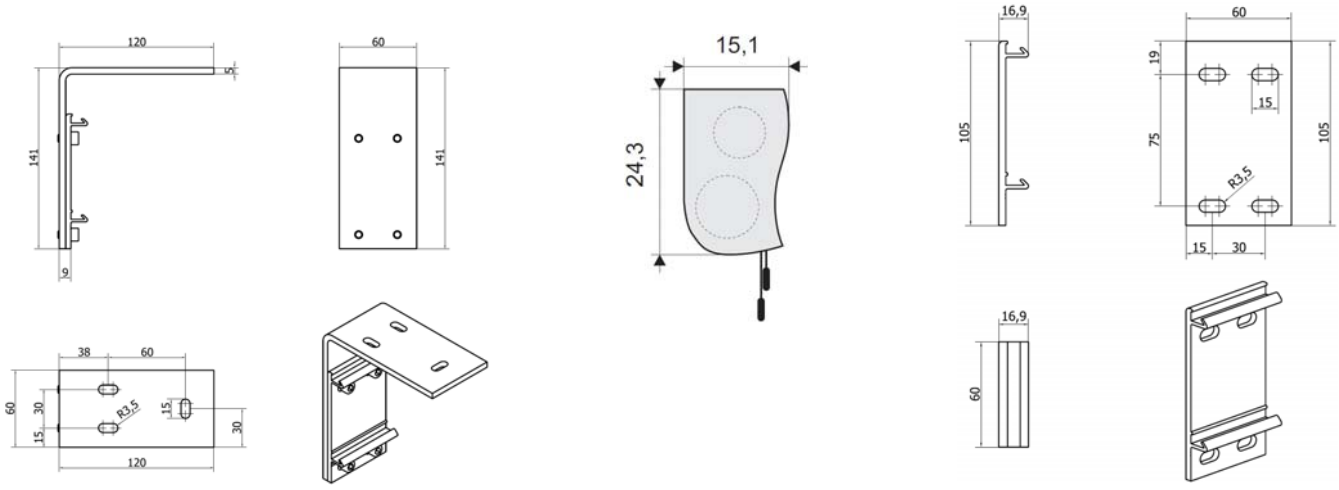

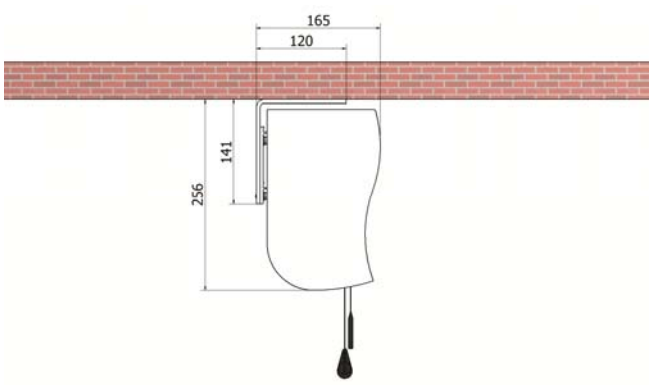

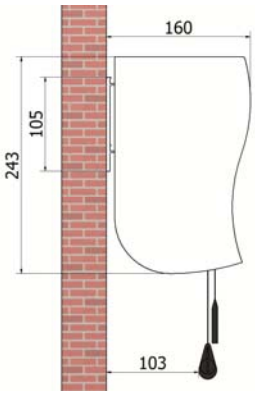

Bei diesem Leinwandmodell sind durch die Spannung des Tuches kleine Toleranzen der Maße und Bildgeometrie möglich. Hierbei handelt es sich nicht um Produktionsfehler, sondern ist der ausgewogenen Planlage dieses Modells geschuldet.

Die angegebenen Werte stellen die Mittelwerte einer in Serienherstellung produzierten Einheit dar.
Geringe Abweichungen sind im Einzelnen möglich. Bedingt durch fortlaufende technische Verbesserungen behalten wir uns das Recht vor, Design und die Spezifikation ohne vorherige Ankündigung zu ändern.
Technische Änderungen, Irrtümer und Druckfehler vorbehalten.