WS Cinema Mirror

WS-Decken-Spiegelsystem

Spiegelprojektionssystem für abgehängte Decken.

Der Projektor verschwindet völlig in der Decke und ist somit auch vor Staub, Rauch und Diebstahl geschützt.

Starke Reduzierung des Lüftergeräusches, auch bei geöffneter Klappe (Spiegel).

Für alle gängigen Projektoren geeignet.

Es kommen hochwertige Oberflächenspiegel zum Einsatz.

Optional mit Funkfernbedienung.

Art.-Nr.: 30701018
Art.-Nr.: 11668 (schwarz)

Art.-Nr.: 11744

optionaler Einbaurahmen
für Deckensysteme.

Technische Änderungen, Irrtümer und Druckfehler vorbehalten.

2006

Technische Daten

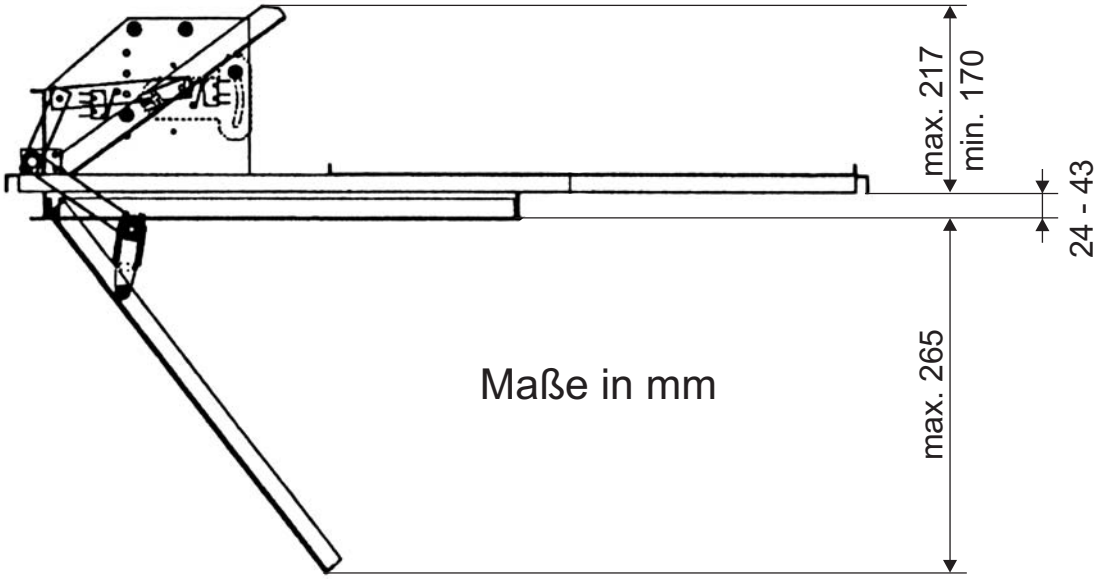

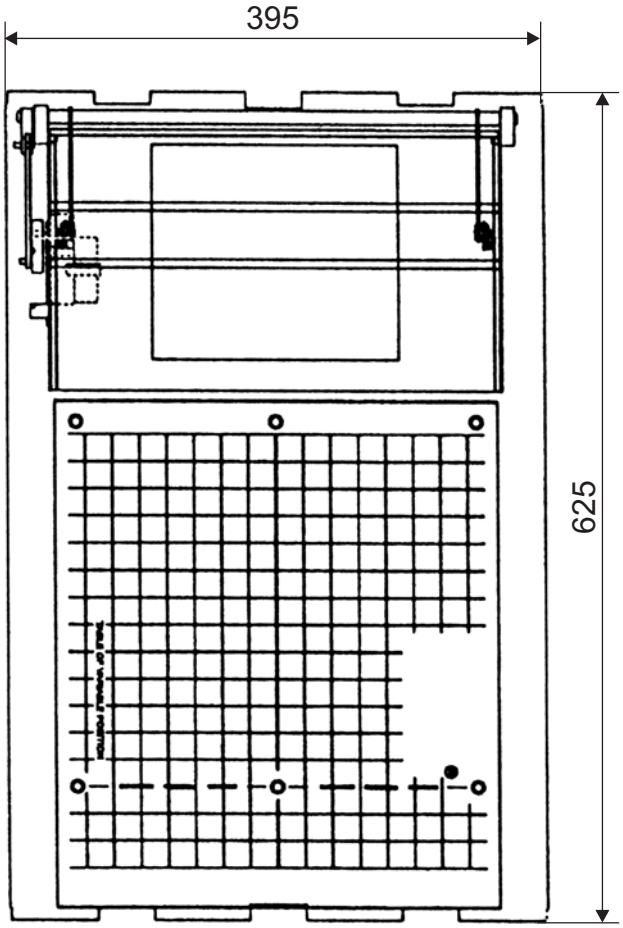

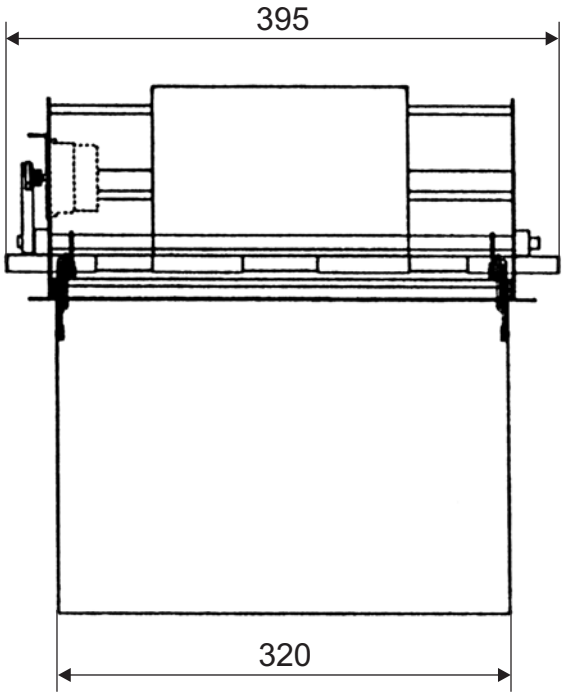

Irrtümer und technische Änderungen vorbehalten.