WS ALU Design Projektor-/Beamerhalter

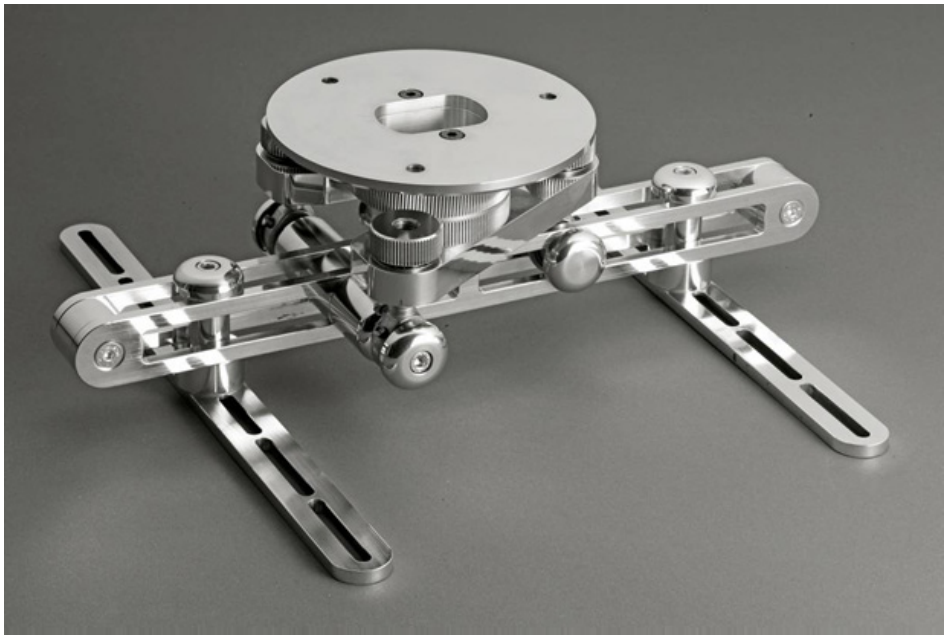

WS Spalluto GmbH
Medientechnik
Nassenackerstr.6
76476 Bischweier
Fon +49 (0)72 22 · 91 90 0
Fax +49 (0)72 22 · 91 90 99
info@wsspalluto.de
www.wsspalluto.de

WS ALU Design Projektor-/Beamerhalter

Sein einzigartiges und attraktives Design verbirgt neun Kugellager. Insgesamt drei Stellknöpfe ermöglichen eine präzise und gleichmäßige Justierung um Ihren Projektor präzise und absolut in Waage zu montieren! Der Projektorhalter ist bis maximal 35 Kilogramm Projektorgewicht belastbar. Für eine Wandmontage wird optionales Zubehör **(nicht im Lieferumfang enthalten)** benötigt.

WS Alu Design - Natur/Silber/Aluminium - Gleiches Modell auch in Schwarz erhältlich!

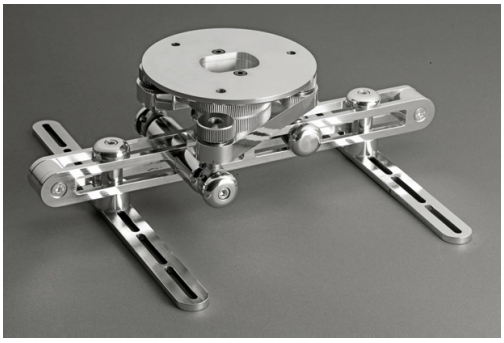

WS Spalluto GmbH
Medientechnik
Nassenackerstr.6
76476 Bischweier
Fon +49 (0)72 22 · 91 90 0
Fax +49 (0)72 22 · 91 90 99
info@wsspalluto.de
www.wsspalluto.de

WS ALU Design Inhalt / Zubehör

Folgendes Zubehör ist standardmäßig enthalten:

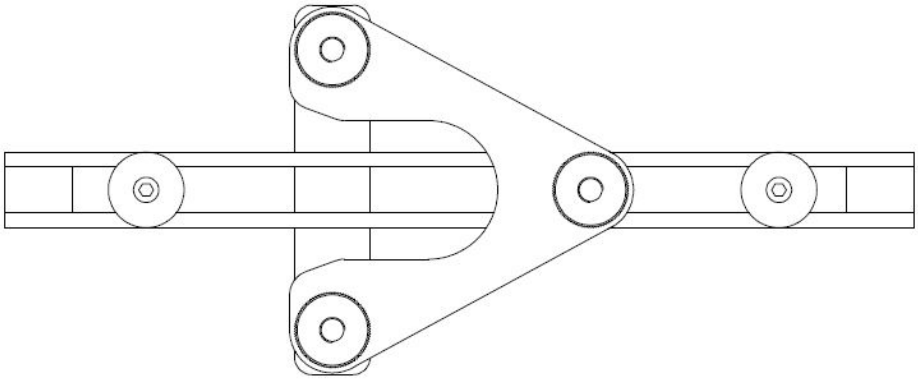

x1

x2

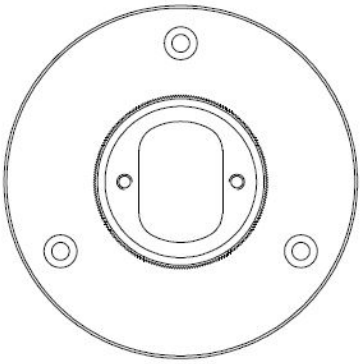

x1

Beschreibung		Stk.
Plastik Unterlegscheibe	6,5 x 18 sp.1,5	x4
Plastik Unterlegscheibe	6,0 x 10 sp.1,5	x4
Metall Unterlegscheibe	4 x 16	x4
Metall Unterlegscheibe	5 x 15	x4
Metall Unterlegscheibe	6 x 18	x4
Inbus Schraube	6 x 20	x4
Inbus Schraube	5 x 20	x4
Inbus Schraube	4 x 20	x4
Inbus Schlüssel - Gr. 5		x1
Inbus Schlüssel - Gr. 4		x1
Inbus Schlüssel - Gr. 3		x1

WS Spalluto GmbH
Medientechnik
Nassenackerstr.6
76476 Bischweier
Fon +49 (0)72 22 · 91 90 0
Fax +49 (0)72 22 · 91 90 99
info@wsspalluto.de
www.wsspalluto.de

WS ALU Design Projektor-/Beamerhalter

Lesen und beachten Sie die folgenden Hinweise bitte sorgfältig:

ACHTUNG!

Die Montage dieser Halterung ist standardseitig für die Decke vorgesehen. Eine Deckenmontage erfordert gewisse Fähigkeiten und Kenntnisse im Umgang mit entsprechendem Installationszubehör wie Bohrmaschine, Schraubendreher u.s.w. Achten Sie bei der Montage auf zuvor verlegte Elektroleitungen (auch Unterputz). Die Halterung sollte nur von qualifiziertem Personal installiert werden. Wir übernehmen keine Haftung für Produkte, die unsachgemäß installiert oder Missbrauch ausgesetzt wurden.

WARNUNG!

Die Nichtbeachtung dieser Anweisungen kann eine einwandfreie Funktion dieser Halterung nicht gewährleistet werden. Der Projektor kann bei einer falschen Montage oder Nichtbeachtung der Hinweise Schäden durch einen Fall erleiden oder sogar die montierende Person verletzen. Bitte daher um VORSICHT bei der Montage.

HINWEIS

An dieser Halterung gibt es mehrere mechanische Teile wie Schrauben und Kugellager. Diese Teile sind teilweise werkseitig mit Öl und Fett behandelt um perfekt zu funtkionieren. Diese Teile können unter Umständen einige Flecken an den Oberflächen aufweisen, die aber mit einem trockenen Tuch entfernt werden können.

WS Spalluto GmbH
Medientechnik
Nassenackerstr.6
76476 Bischweier
Fon +49 (0)72 22 · 91 90 0
Fax +49 (0)72 22 · 91 90 99
info@wsspalluto.de
www.wsspalluto.de

WS ALU Design Projektor-/Beamerhalter

1. Überprüfen der richtigen Positionierung an der Decke

Um ein gerades und waagerechtes Bild auf Ihre Projektionsfläche zu bekommen ist es wichtig, dass Ihr Projektor einwandfrei an der Halterung montiert wird. Vor beginn der Montagearbeiten sollten Sie die Eigenschaften Ihres Projektors überprüfen in Bezug auf Entfernung und Lens Shift. Nachdem Sie die Position an der Decke bestimmt haben montieren Sie die Deckenhalterung mit Ankerdübeln und entsprechenden Schrauben (Zugskraft von 50 kg pro Stück wird empfohlen). Überprüfen Sie die Art des Montagematerials und lassen Sie sich gegebenenfalls im Fachhandel (oder örtlichen Baumarkt) dazu beraten. Zeichnung in Anhang 1 - Die Position der drei Löcher directely an der Decke in der gezeigten

Anhang 1: Schablone im Maßstab zum Markieren der Bohrlöcher.

2. Verschraubung der WS Alu Design an der Decke

Wenn die 3 Bohrlöcher für die Trägerplatte gesetzt sind schrauben Sie die Trägerplatte fest an die Decke bis die Trägerplatte mit der Decke abschließt.

3. Verankerung des Projektors auf die WS Alu Design

Überprüfen Sie, dass die Nutzfläche der WS Alu Design mit den Anker-/Aufnahmepunkten Ihres Projektors kompatibel ist. Eine erste Überprüfung kann einfach durch den Vergleich der Bereiche im Anhang 3 auf Seite 9 erfolgen.

Technische Änderungen und Irrtümer vorbehalten.

WS Spalluto GmbH
Medientechnik
Nassenackerstr.6
76476 Bischweier
Fon +49 (0)72 22 · 91 90 0
Fax +49 (0)72 22 · 91 90 99
info@wsspalluto.de
www.wsspalluto.de

WS ALU Design Projektor-/Beamerhalter

4. Einstellungen und Justierung der WS Alu Design

- Durch das Drehen der Schrauben "A" können Sie die beiden am Projektor befestigten Klammern schieben und diesen somit in die richtige Position bringen. Ist die richtige Positionierung erfolgt, fixieren Sie mit dem mitgelieferten Schraubenschlüssel die Schrauben.
- Durch das Lösen der mit "B" markierten Schrauben ist möglich die Haupthalterung zu positionieren und auszugleichen. Fand die richtigen Positionierung statt, fixieren Sie wieder die Schrauben mit dem mitgelieferten Schraubenschlüssel.
- Durch das Drehen der mit "C" markierten Stellschraube können Sie die Neigung auf der vertikalen Ebene des Projektors einstellen.
- Durch das Drehen der mit "D" markierten Stellschrauben können Sie die Neigung auf der horizontalen Ebene des Projektors einstellen - unabhängig voneinander.

ACHTUNG!

Drehen Sie bitte vorsichtig immer nur an einer Schraube und achten Sie darauf den Toleranzbereich nicht zu überschreiten. Bei falscher Bedienung oder Überdrehen der Schrauben besteht das Risiko des Kontrollverlustes über die Stellschrauben - das wiederrum kann zu Schäden an Halterung, Produkt und Person führen. Um die besten Ergebnisse zu erzielen beachten Sie bitte die Zeichnung in der Anlage 4 auf Seite 10.

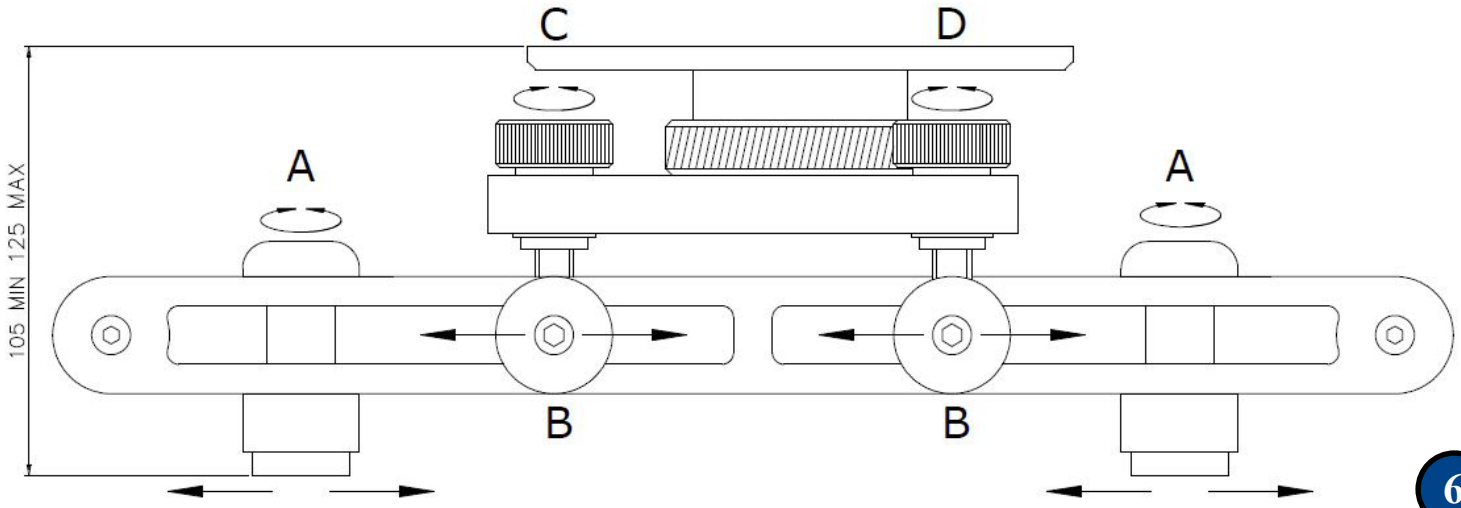

Technische Änderungen und Irrtümer vorbehalten.

WS Spalluto GmbH
Medientechnik
Nassenackerstr.6
76476 Bischweier
Fon +49 (0)72 22 · 91 90 0
Fax +49 (0)72 22 · 91 90 99
info@wsspalluto.de
www.wsspalluto.de

WS ALU Design Projektor-/Beamerhalter

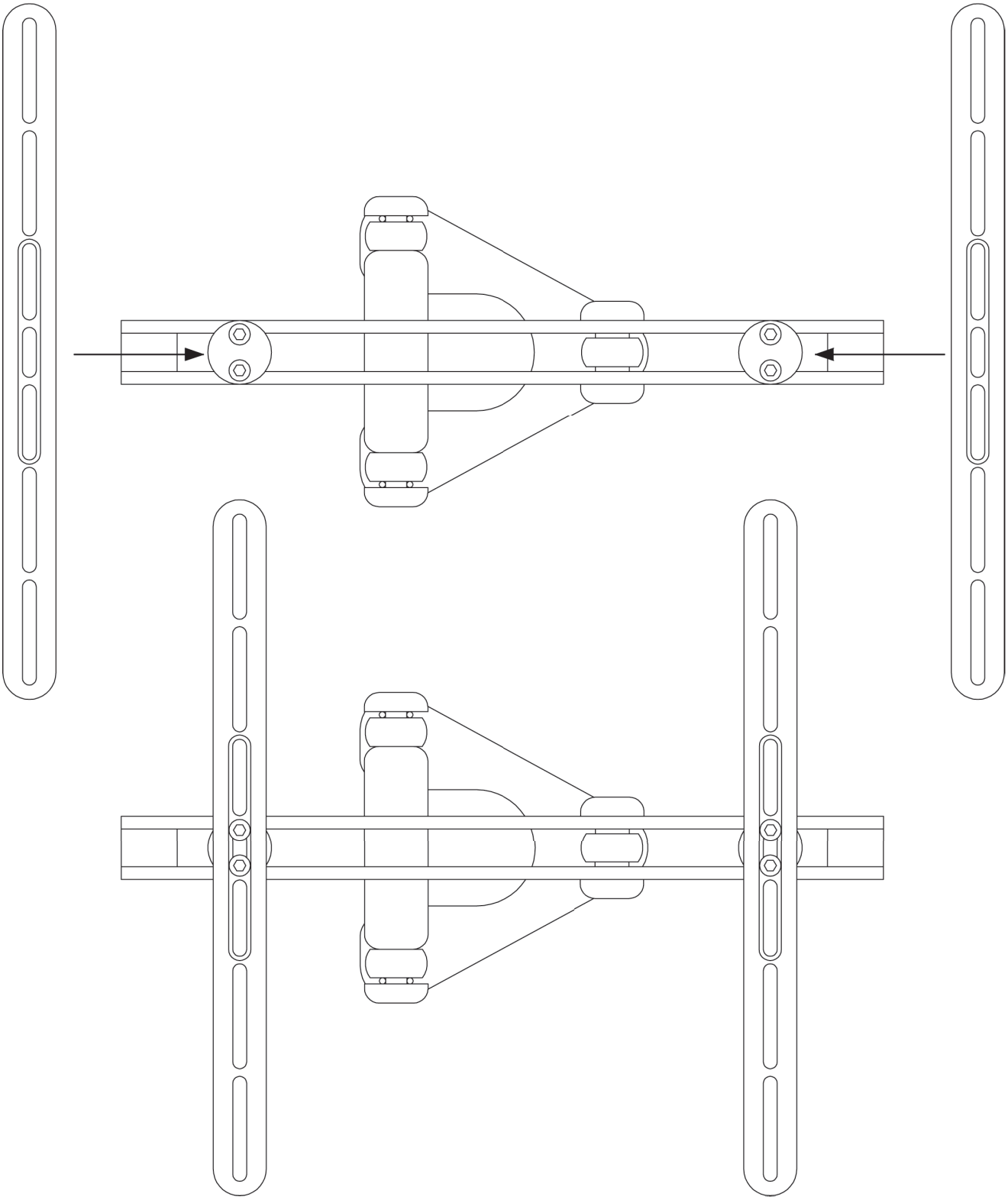

Technische Änderungen und Irrtümer vorbehalten.

WS Spalluto GmbH
Medientechnik
Nassenackerstr.6
76476 Bischweier
Fon +49 (0)72 22 · 91 90 0
Fax +49 (0)72 22 · 91 90 99
info@wsspalluto.de
www.wsspalluto.de

Anhang 1 - WS ALU Design Projektor-/Beamerhalter

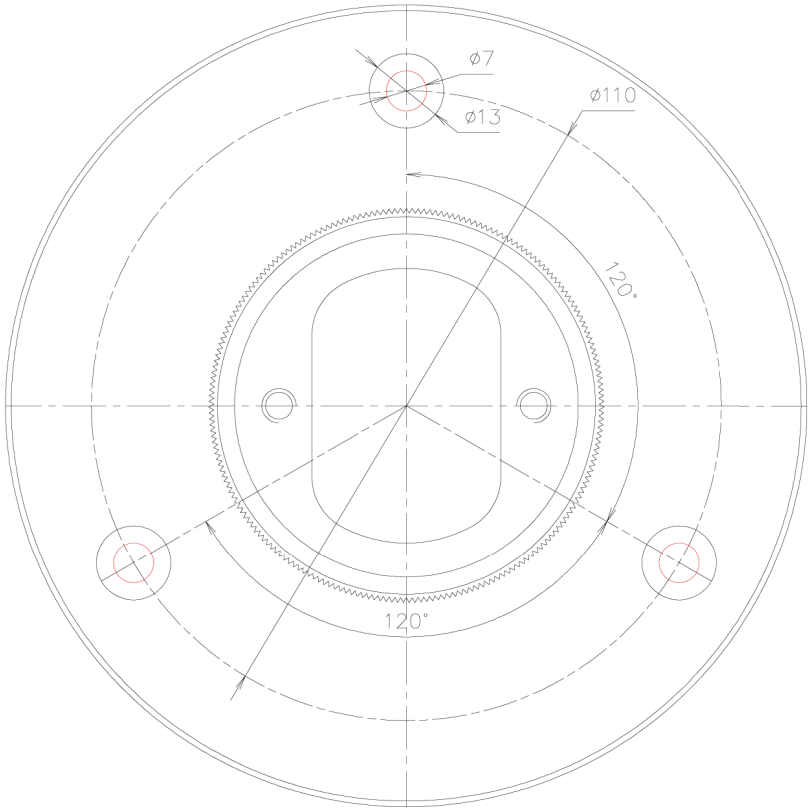

ACHTUNG!

Zeichnen Sie drei Löcher für die Ankerdübel im Abstand von 120 ° auf einem Durchmesser von 110 mm oder verwenden Sie die Zeichnung in der Vorlage (Anhang 2 - Nächste Seite) im Maßstab 1:1 (Voraussetzung ist, Sie haben den Druck dieser Beschreibung korrekt und ohne Transformierung ausgedruckt. Bitte Messen Sie den Durchmesser vor Verwendung der Schablone bitte noch einmal nach.

Anhang 2 - Schablone - Nächste Seite!

Technische Änderungen und Irrtümer vorbehalten.

WS Spalluto GmbH
Medientechnik
Nassenackerstr.6
76476 Bischweier
Fon +49 (0)72 22 · 91 90 0
Fax +49 (0)72 22 · 91 90 99
info@wsspalluto.de
www.wsspalluto.de

Anhang 2 - WS ALU Design Projektor-/Beamerhalter

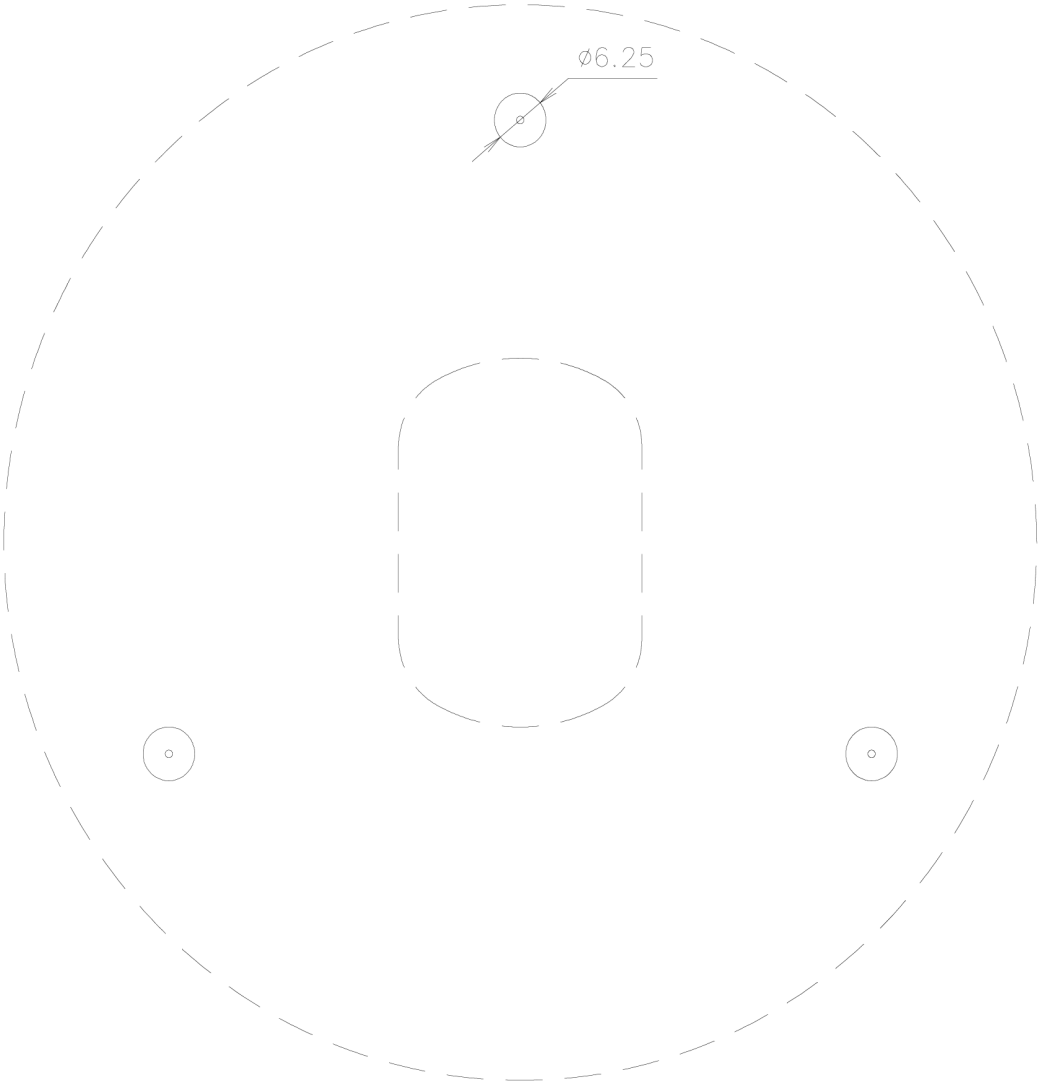

Bohrschablone zum Anzeichnen!

Technische Änderungen und Irrtümer vorbehalten.

WS Spalluto GmbH
Medientechnik
Nassenackerstr.6
76476 Bischweier
Fon +49 (0)72 22 · 91 90 0
Fax +49 (0)72 22 · 91 90 99
info@wsspalluto.de
www.wsspalluto.de

Anhang 3 - WS ALU Design Projektor-/Beamerhalter

Maximaler Arbeitsbereich mit zentrierten bzw. parallel liegenden Aufnahmepunkten des Projektors

Angaben in mm

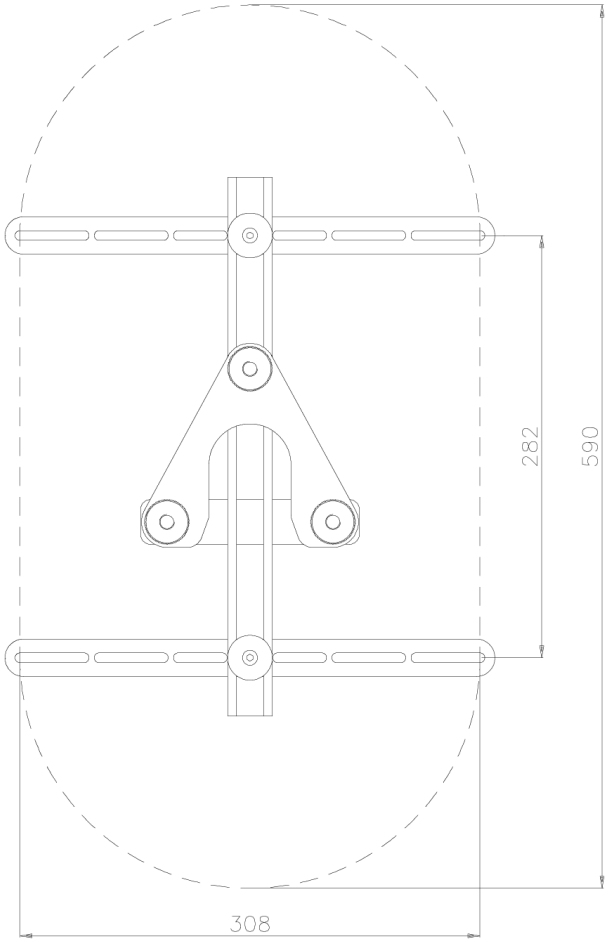

Maximaler Arbeitsbereich mit versetzt liegenden Aufnahmepunkten des Projektors

Angaben in mm

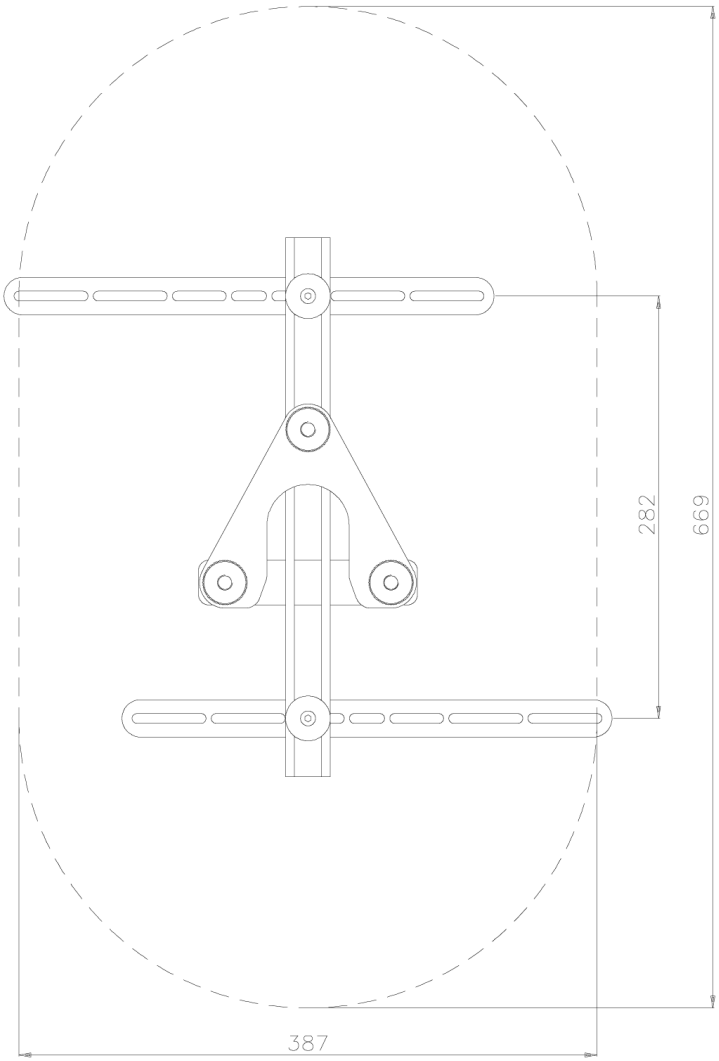

Technische Änderungen und Irrtümer vorbehalten.

WS Spalluto GmbH
Medientechnik
Nassenackerstr.6
76476 Bischweier
Fon +49 (0)72 22 · 91 90 0
Fax +49 (0)72 22 · 91 90 99
info@wsspalluto.de
www.wsspalluto.de

Anhang 4 - WS ALU Design Projektor-/Beamerhalter

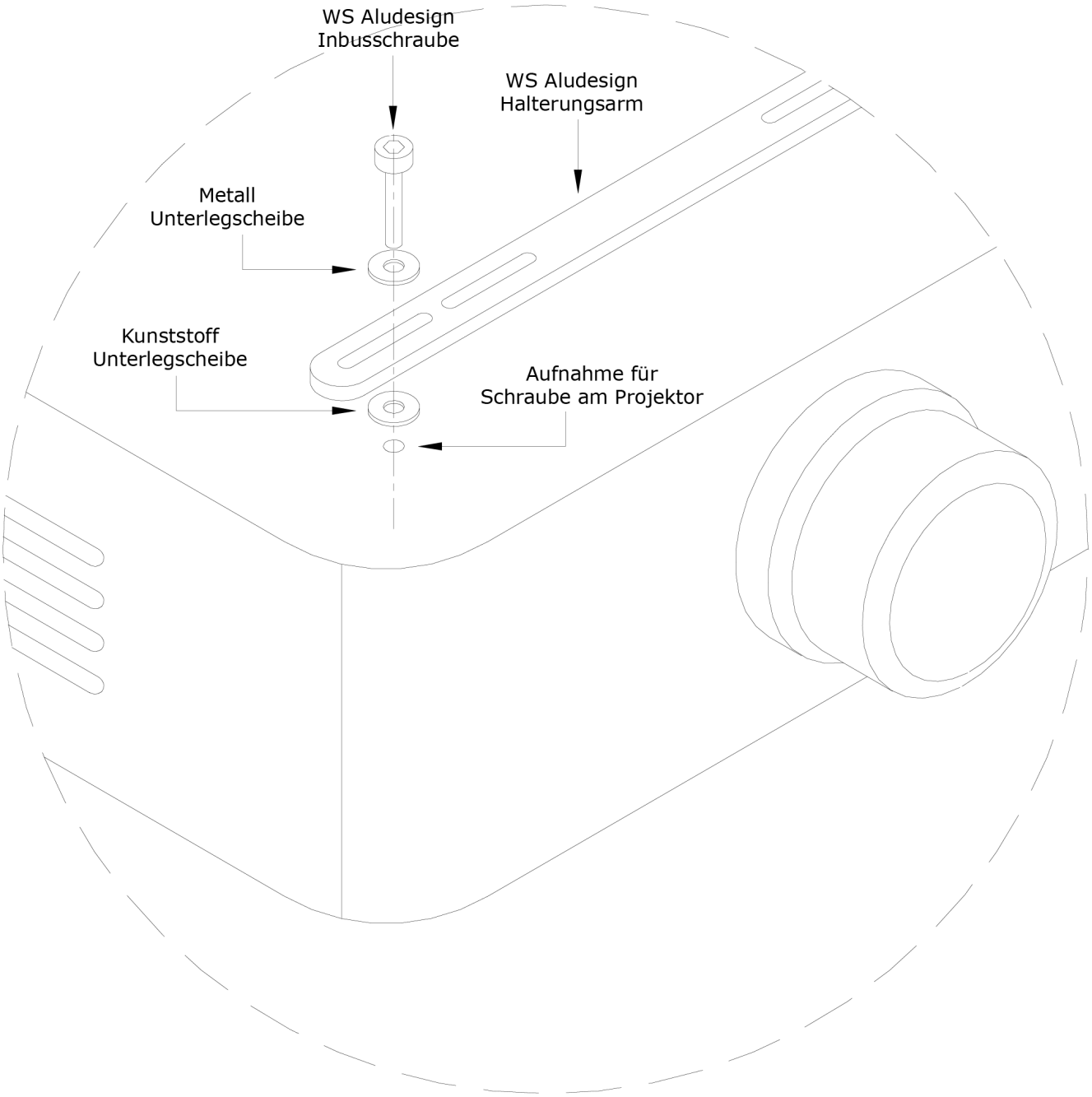

Technische Änderungen und Irrtümer vorbehalten.

WS Spalluto GmbH
Medientechnik
Nassenackerstr.6
76476 Bischweier
Fon +49 (0)72 22 · 91 90 0
Fax +49 (0)72 22 · 91 90 99
info@wsspalluto.de
www.wsspalluto.de

Anhang 5 - WS ALU Design Projektor-/Beamerhalter

Montage des Projektors an der Decke:

Nachdem Sie den Projektor an der Halterung montiert haben und die Deckenaufnahme an der Decke platziert und befestigt wurde, müssen Sie das System in die Deckenhaufnahme koppeln. Drehen Sie danach den geriffelten Ring nach unten um die Halterung zu fixieren.

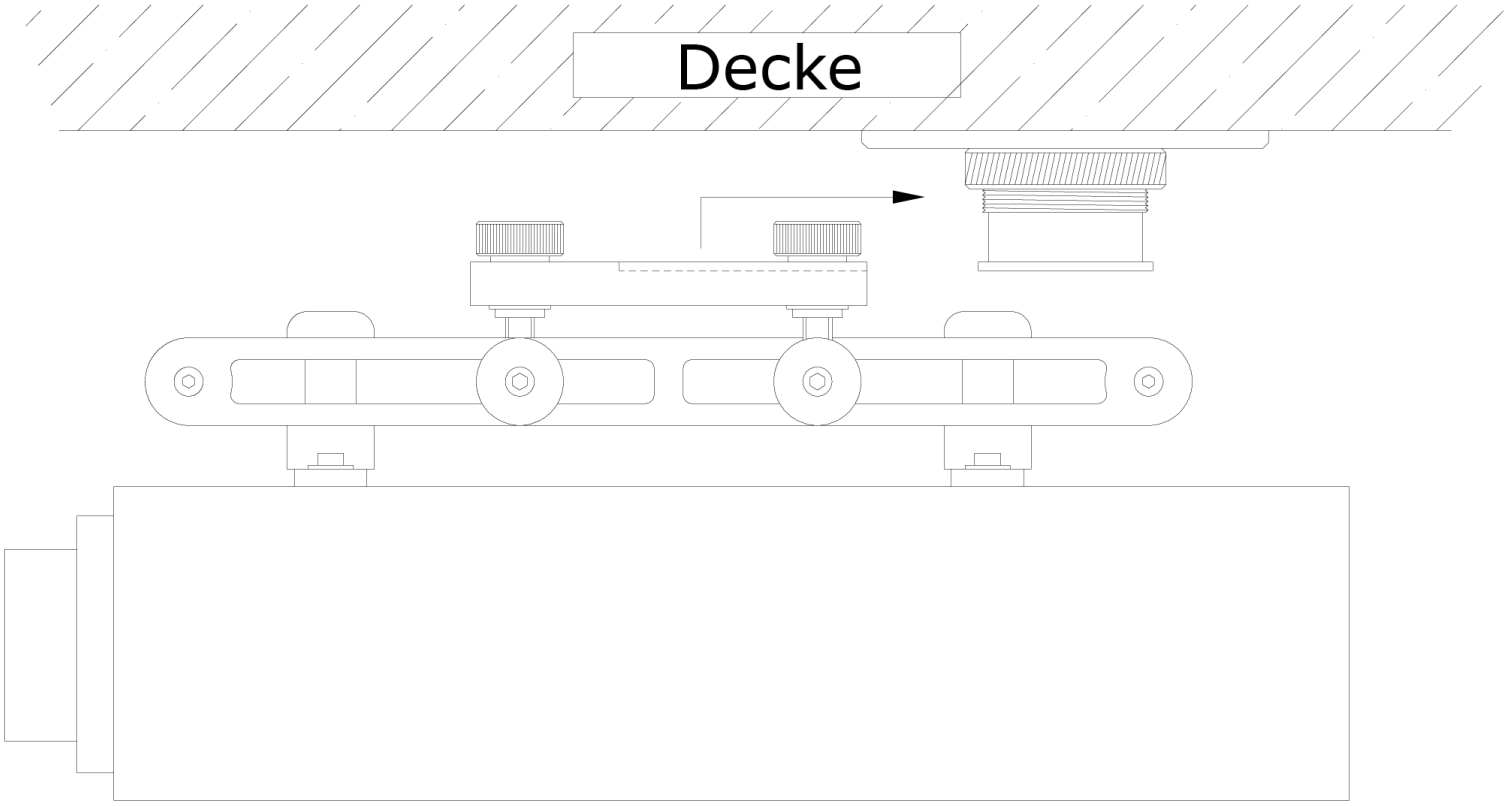

Technische Änderungen und Irrtümer vorbehalten.

WS Spalluto GmbH
Medientechnik
Nassenackerstr.6
76476 Bischweier
Fon +49 (0)72 22 · 91 90 0
Fax +49 (0)72 22 · 91 90 99
info@wsspalluto.de
www.wsspalluto.de

WS ALU Design Projektor-/Beamerhalter

ACHTUNG

Falsche Montage der Adapterstangen!

Bitte beachten Sie die Hinweise auf Seite 9. Sollten mitgelieferte Adapterstangen zu Ihrem Projektor nicht kompatibel sein, müssen Ausweichstangen bestellt werden.
(Längere Varianten und Zubehör auf Anfrage!)

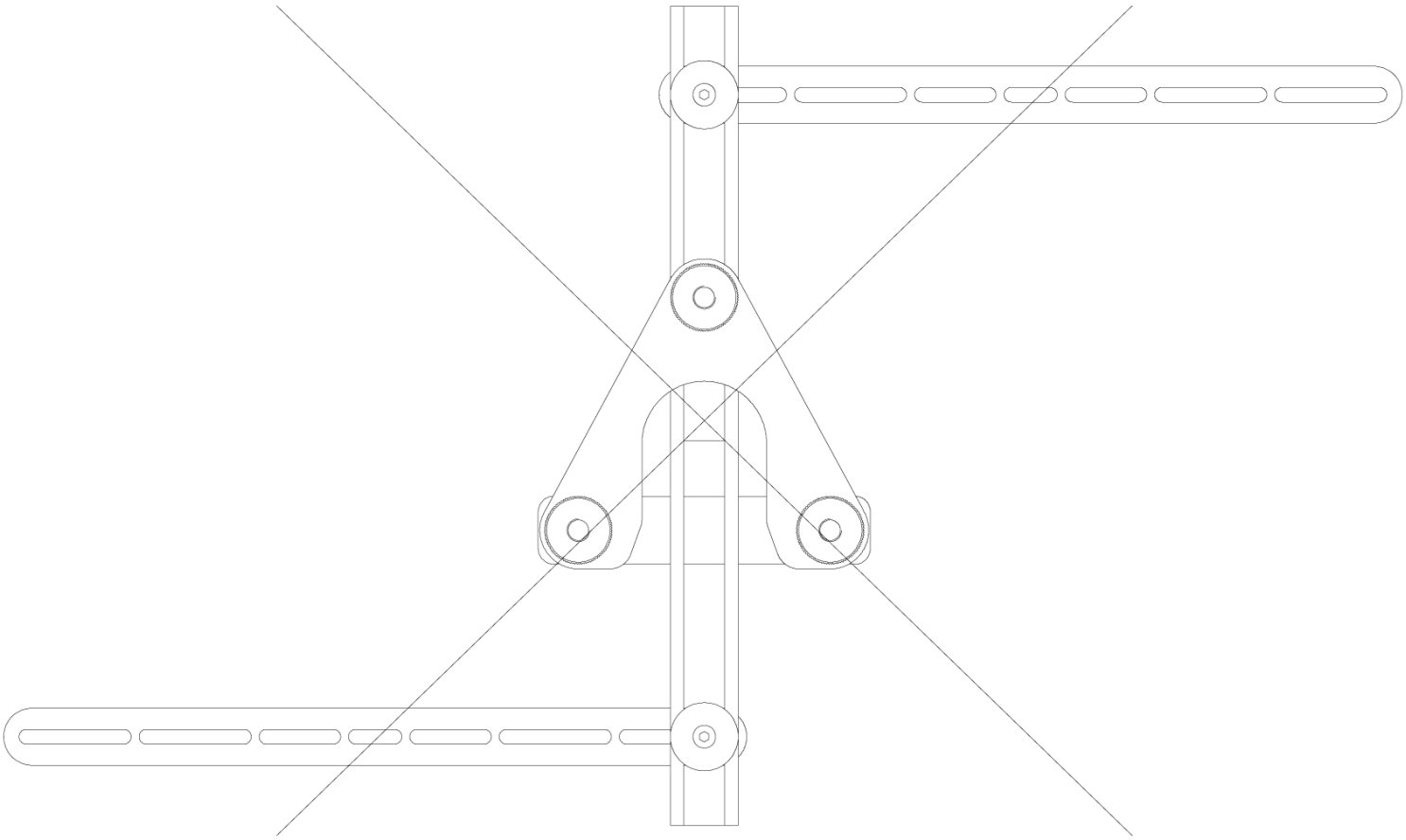

Technische Änderungen und Irrtümer vorbehalten.

WS Spalluto GmbH
Medientechnik
Nassenackerstr.6
76476 Bischweier
Fon +49 (0)72 22 · 91 90 0
Fax +49 (0)72 22 · 91 90 99
info@wsspalluto.de
www.wsspalluto.de

WS ALU Design Projektor-/Beamerhalter

Optionales Zubehör

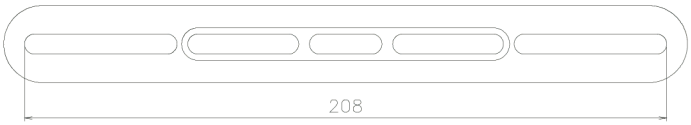

Adapterstange SB 208
Kurze Variante, 6 mm - 208 mm lang

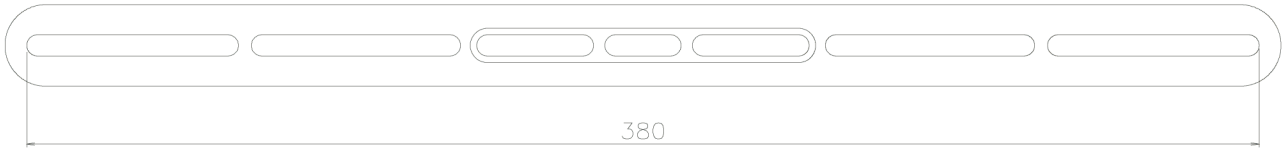

Adapterstange SB 380
Lange Variante, 8 mm - 380 mm lang

Deckenadapter VE
in Schwarz oder Alu Natur
Varianten 100, 200, 300, 400, 500, 600 o. 700 mm

Teleskopadapter TE 4.7
in Schwarz oder Alu Natur

Manuell verstellbar von
400 bis 700 mm

Technische Änderungen und Irrtümer vorbehalten.

WS Spalluto GmbH
Medientechnik
Nassenackerstr.6
76476 Bischweier
Fon +49 (0)72 22 · 91 90 0
Fax +49 (0)72 22 · 91 90 99
info@wsspalluto.de
www.wsspalluto.de