euroscreen®

Diplomat Electric

Die hochwertige Bildwand Diplomat Electric ist dank ihrer robusten Konstruktion und der flexiblen Installation die bevorzugte Wahl im Geschäftsalltag. Die Installation ist durch die Montagehalterungen im Nutenkanal sehr flexibel, da sie eine seitwärts frei bewegliche Positionierung erlaubt. Die Leinwand kann sowohl an der Wand als auch an der Decke montiert werden. Sie verfügt über ein weißes Aluminiumgehäuse und wird mittels eines integrierten Schalters, einer Infrarot-Fernbedienung oder automatisch durch einen mit dem Projektor verbundenen AutoLink gesteuert. Für Systeminstallationen ist die Leinwand auch nur mit Kabel lieferbar. Alle Steuerungsoptionen werden einfach über den Universalanschluss an der Rückseite der Leinwand an die Diplomat Electric angeschlossen. Für eine noch optimalere Installation kann die Diplomat mit der Quiet-Motor-Option ausgerüstet werden, die den Geräuschpegel um 20% verringert.

LEINWANDOBERFLÄCHEN

Arctiq
Mattweiße Frontoberfläche, glasfaserverstärkt, schwarze Rückseite. Gain-Faktor 1,0.

GreyLight
Graue Frontoberfläche, glasfaserverstärkt, schwarze Rückseite. Gain-Faktor 0,75.

Xpert
Weiße Frontfläche, schwarze Rückseite. PVC-frei. Schwer entflammbar (B1). Ausgezeichnete Oberflächenplanlage und Farbtemperatur. Gain-Faktor 0,9.

PROJEKTIONSFORMATE

H>W — Höhe>Breite, mit weiterer Höhe, die zusätzliche Flexibilität verleiht. Keine schwarze Umrandung.

1:1 — Das Leinwandformat ist 1:1 Keine schwarze Umrandung.

4:3 — Die Leinwand hat eine 5 cm breite schwarze Umrandung. Das Format des Betrachtungsbereichs ist 4:3.

16:10 — Die Leinwand hat eine 5 cm breite schwarze Umrandung. Das Format des Betrachtungsbereichs ist 16:10.

16:9 — Die Leinwand hat eine 5 cm breite schwarze Umrandung. Das Format des Betrachtungsbereichs ist 16:9.

2.35:1 — Die Leinwand hat eine 5 cm breite schwarze Umrandung. Das Format des Betrachtungsbereichs ist 2,35:1.

STEUERUNGSOPTIONEN

Installation
5m Kabel Installation durch einen Elektriker erforderlich.

Schalter
Die Leinwand wird von einem integrierten 3-Positionsschalter gesteuert.

LEINWANDMAßE

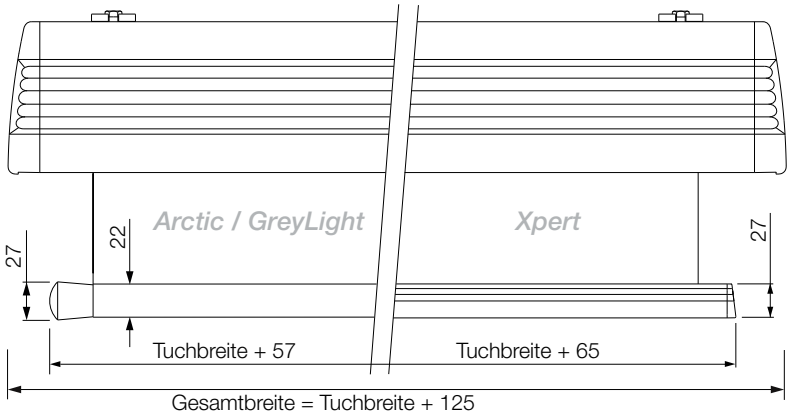

Beispiel – Diplomat Electric
Modell: MD2724
Leinwandbreite: 2700 mm
Gesamtbreite: 2700 mm + 125 mm = 2825 mm
Randbreite: 2700 mm + 57 mm = 2757 mm

KASSETTEMAßE

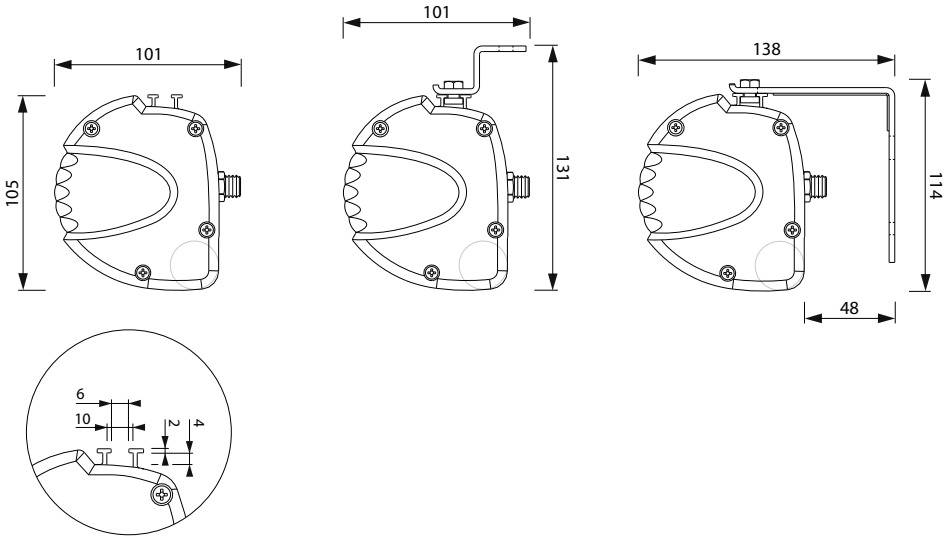

ELEKTRISCHE DATEN

Kabeldaten
Dicke: Ø 7 mm
Kabelbereich: 4x0,5mm2 , Motor zu Steuerung
3x0,75mm2 , Steuerung zu Stecker
Leiter: Schwarz - Auf
Braun - Ab
Blau - Nullleiter
Grün/Gelb - Schutzleiter

Steckerversionen
Motorleinwände mit Ausnahme der Installation-Version werden entweder mit Eurostecker oder UK-Stecker (beide geerdet) geliefert.

Motordaten
Spannung: 220 V
Leistung: 121 W
Geschwindigkeit: 28 U/min.
Frequenz: 50 Hz
Impuls: 6Nm
Schutzart: IP44

Der Motor ist geerdet.

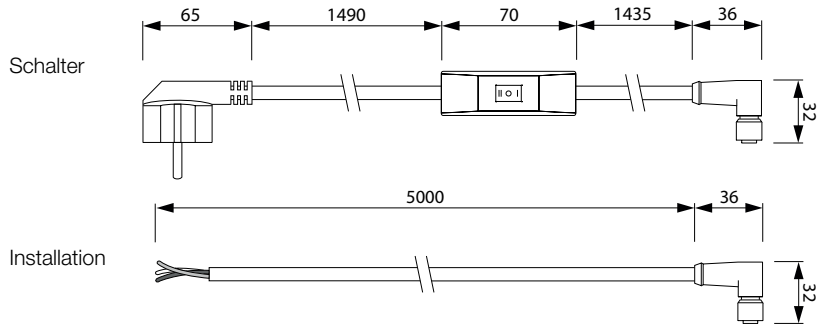

MAßE DER HALTERUNGEN

Wandhalterungen
Im Lieferumfang aller Diplomat-Produkte enthalten

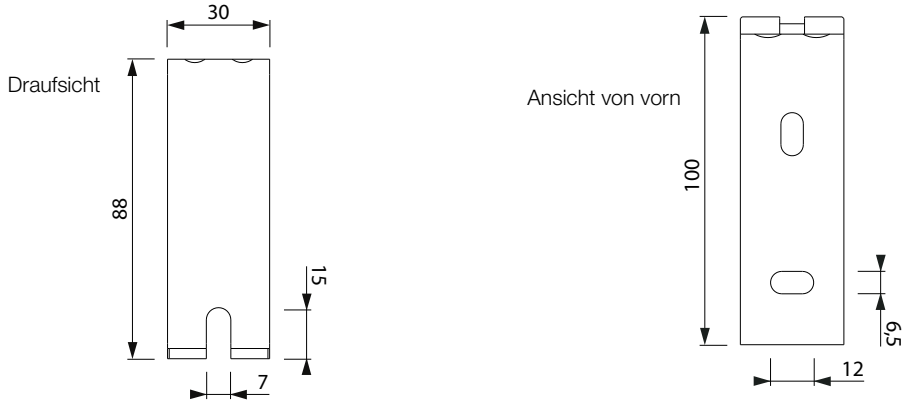

Deckenhalterungen
Im Lieferumfang aller Diplomat-Produkte enthalten

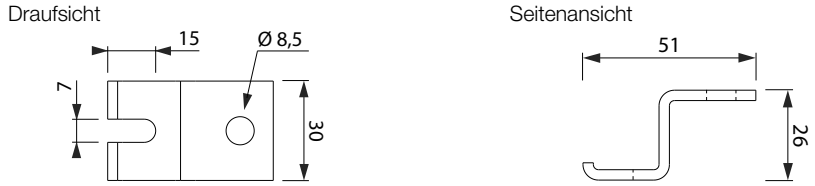

MAßE DER VERPACKUNG

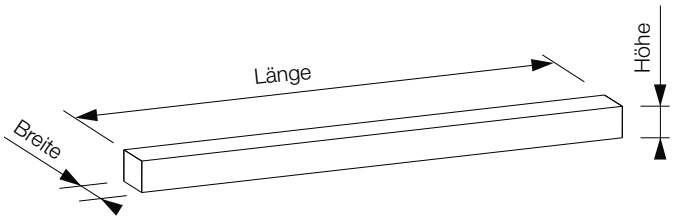

Leinwandbreite	Kastenlänge	Kastenbreite	Kastenhöhe
1600	1910	165	170
1800	2110	165	170
2000	2310	165	170
2200	2510	165	170
2400	2710	165	170
2700	3010	165	170
3000	3310	165	170

©Draper Europe AB. Updated 2012-06-11. www.euroscreens.se

Alle Maße in diesem Dokument sind in mm angegeben.